Systec Mediaprep-10

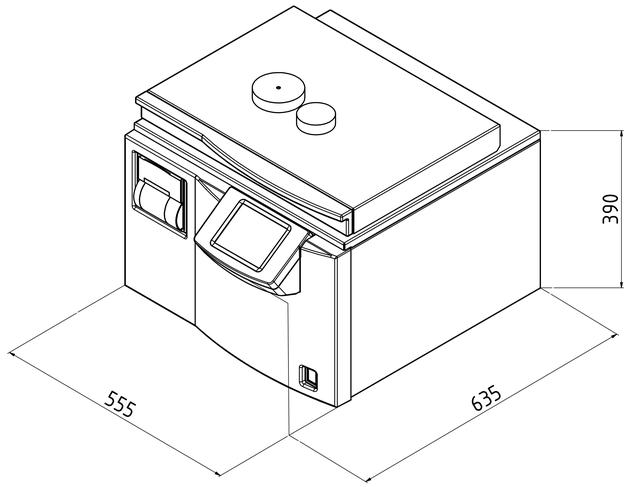

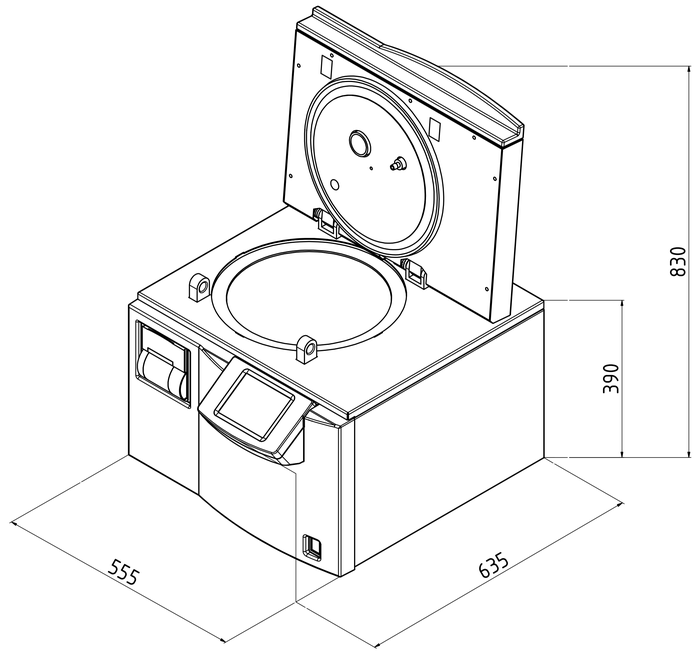

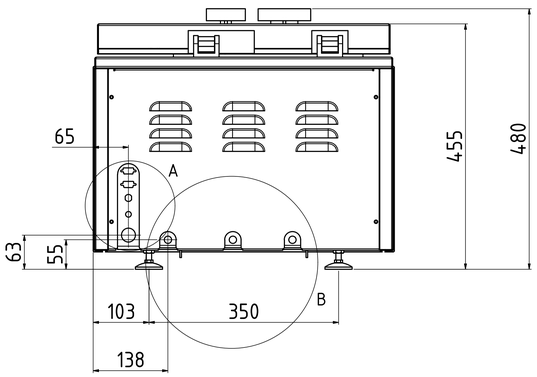

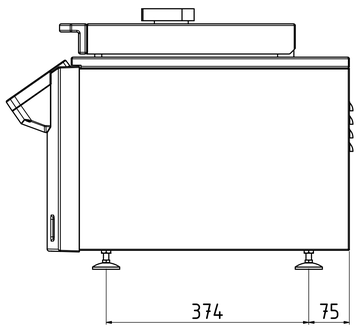

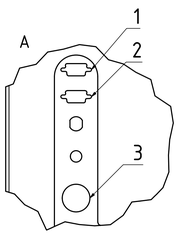

B (1 : 2)

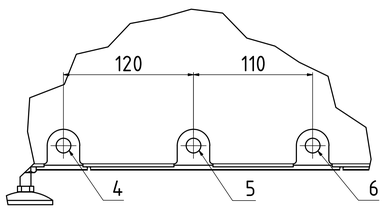

Technische Daten				
Nr.	Bezeichnung	Größe	Mediaprep	Bemerkungen
1	Schnittstelle		X	RS-232 (Ethernet Netzwerk und USB kompatibel)
2	Schnittstelle		X	RS-485 (Zur Verbindung mit Mediafill)
3	Spannungsversorgung*		X	1x230V + Neutralleiter + Schutzleiter / 16A Absicherung / SCHUKO Steckdose (für CEE 7/4, Stecker Typ F)
4	VE-Wasser*[3]	Schnellverschlusskupplung	X	3/4 Außengewinde hausseitig, ≥ 1bar Wasserdruck Σ Erdalkaliionen < 0,02 mmol/l, Leitfähigkeit zwischen 0,1 - 15 µS/cm
5	Abfluss	Schnellverschlusskupplung	X	temperaturbeständige Ausführung (im Störfall bis 103°C) Temperatur wird geregelt auf 70°C (einstellbar), max. Höhe ≤40cm vom Boden
6	Rohwasser*[3]	Schnellverschlusskupplung	X	3/4 Außengewinde hausseitig, ≥ 1bar Wasserdruck Σ Erdalkaliionen ≤ 2,0 mmol/l, Leitfähigkeit max. 300 µS/cm, 11°dH, 200mg/l CaCO3

	Art.Nr.	Wärmeemission	Nettogewicht	Prüfgewicht*[2]
Systec Mediaprep-10	1710	<400 Watt/h	50 kg	67,5 kg

X = Standard O = Optional -- = nicht Verfügbar Längenangaben in mm

* Änderung der Spannungen erhältlich auf Anfrage

*[2] Prüfgewicht: Kammer komplett gefüllt bei Wasserdruckprobe

*[3] Der mitgelieferte Schlauch benötigt hausseitig 3/4" Außengewinde

Allgemein-toleranz ISO 2768 T1-m	Oberfläche	Maßstab:	Gewicht:
		Werkstoff: Bemerkung:	
Gezeichnet 15.05.2014 Zitzke		Systec Mediaprep-10	
Systec the autoclave company		Zng.-Nr.: AZ 1710	Rev.: 1 — 1 / A0